# Ophanglat 3M
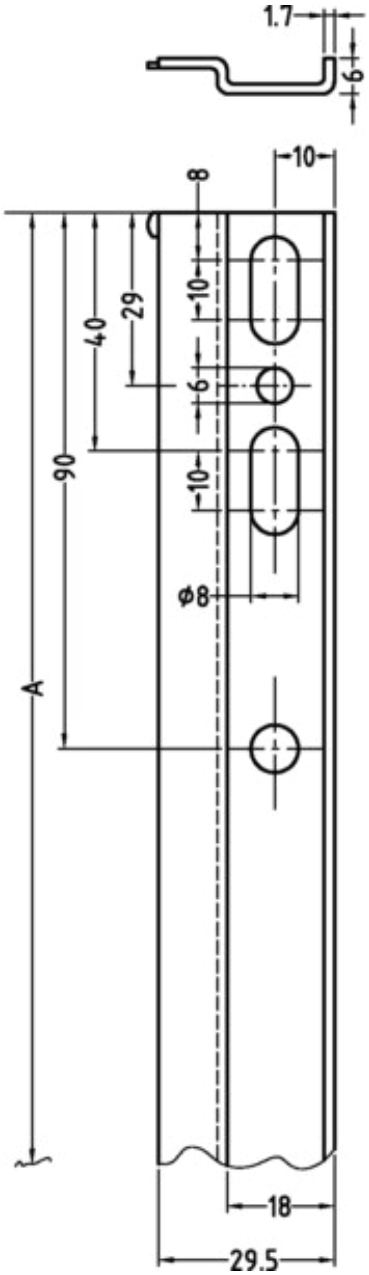
Technische Fiche